TEMPO BAUSTOFFE

www.tempolistel.de www.meinerevisionsklappen.de

TECHNISCHES DATENBLATT

TEMPOLISTEL B116
LED-Flachprofil

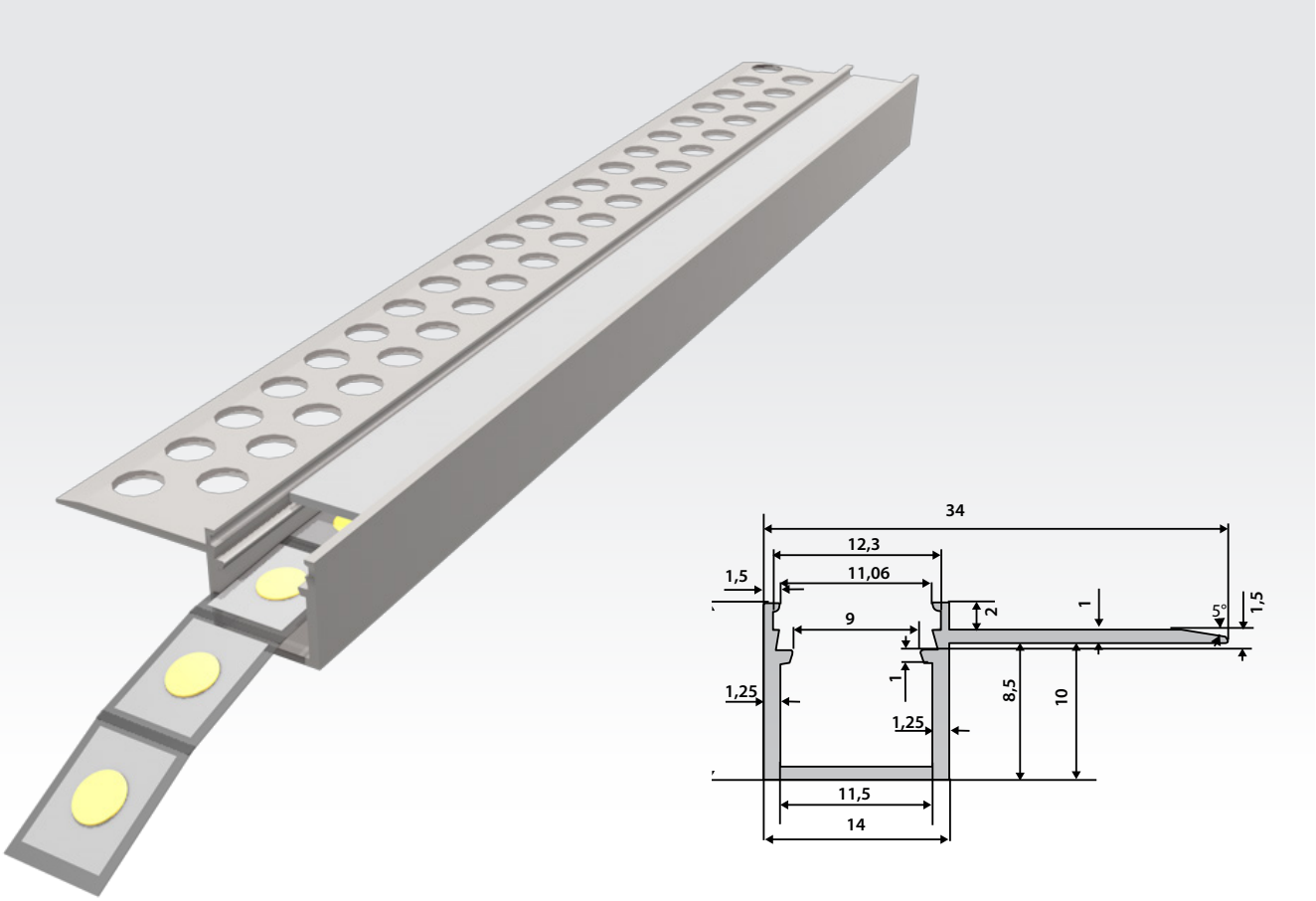

VERWENDUNG

Ideal für eine Schattenfuge zwischen Gipsabhangdecke und Rasterdecke.

Ref.: 400B116

BESCHREIBUNG

Rahmentyp:
Dekorprofil

Bereich:
Trockenbau mit Gipsplatten

Farbton oder Fassadenfarbe:
RAL 9016 Verkehrsweiß

Länge:
2500 mm

TECHNISCHE EIGENSCHAFTEN

Finish-Typ:
Angestrichen

RAL-Farben möglich

TEMPO BAUSTOFFE GMBH
Tullastr. 1, 68161 Mannheim
info@tempo-baustoffe.de - Tel : 173 5766 793